Узел крепления электропривода для арматур 3TV10S28, 3TV10S08, 3TV10S33, 3TV10S59

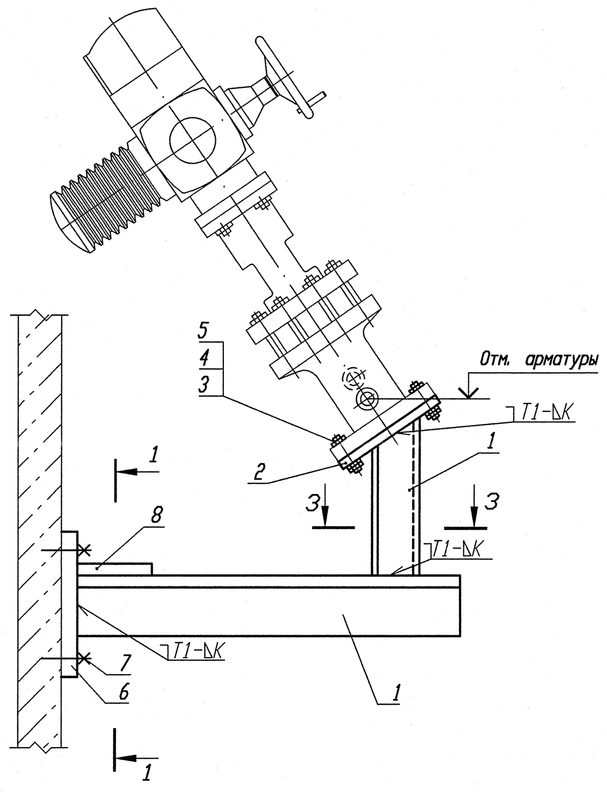

ДЕТАЛЬ ПОЗ. 2 ✓ (✓)

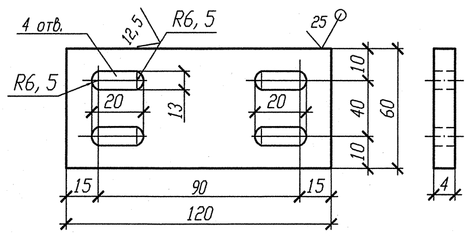

Узел крепления электропривода для арматур 3TV10S35, 38, 40, 48, 55-57, 60, 62

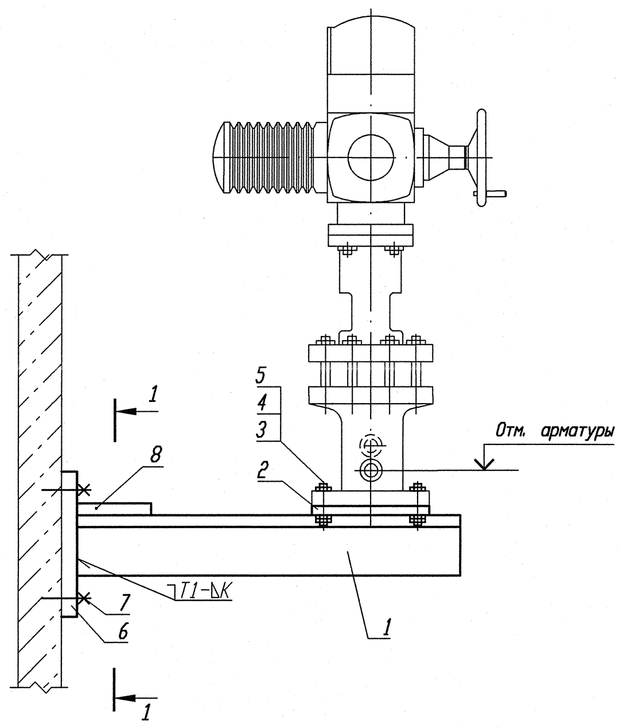

ДЕТАЛЬ ПОЗ. 6 ✓ (✓)

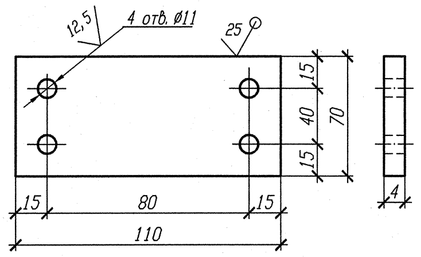

Узел крепления электропривода для арматур 3TV10S02, 03, 40, 43, 45, 53, 3TV30S03, 3TV40S03, 3TV50S03

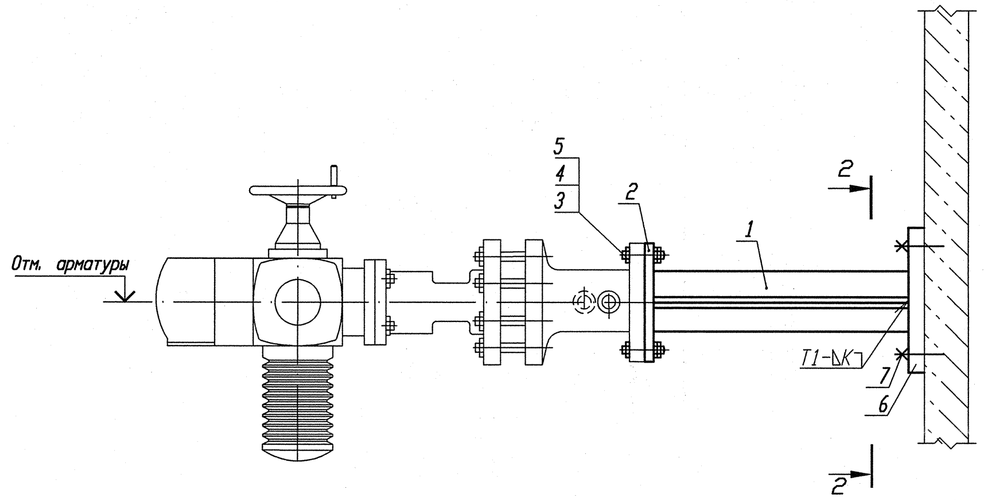

РАЗРЕЗ 1-1

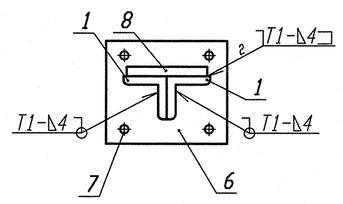

РАЗРЕЗ 2-2

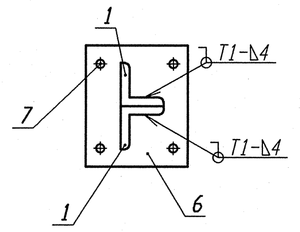

РАЗРЕЗ 3-3

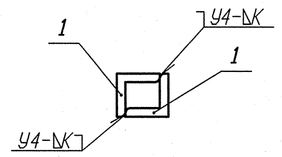

Узел крепления электропривода для арматур 3TV10S13, 18, 50, 64

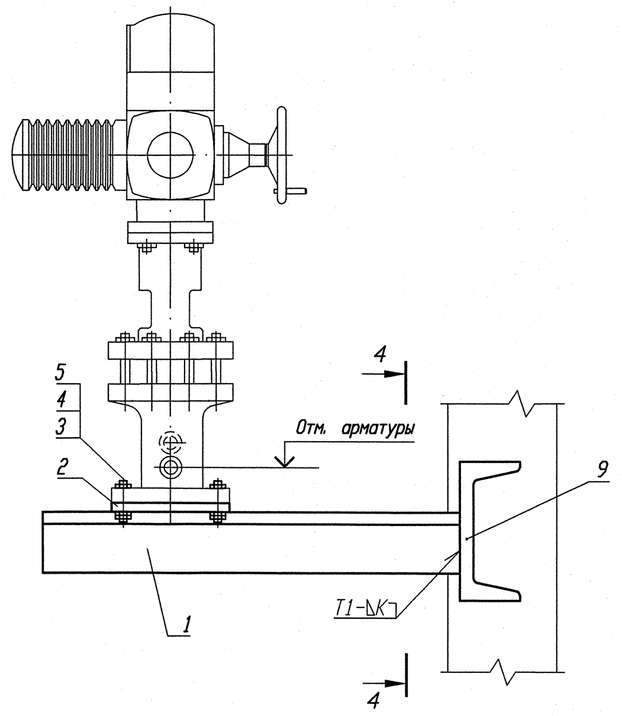

Узел крепления электропривода для арматур 3TV30S01,02, 3TV40S01,02, 3TV50S01,02

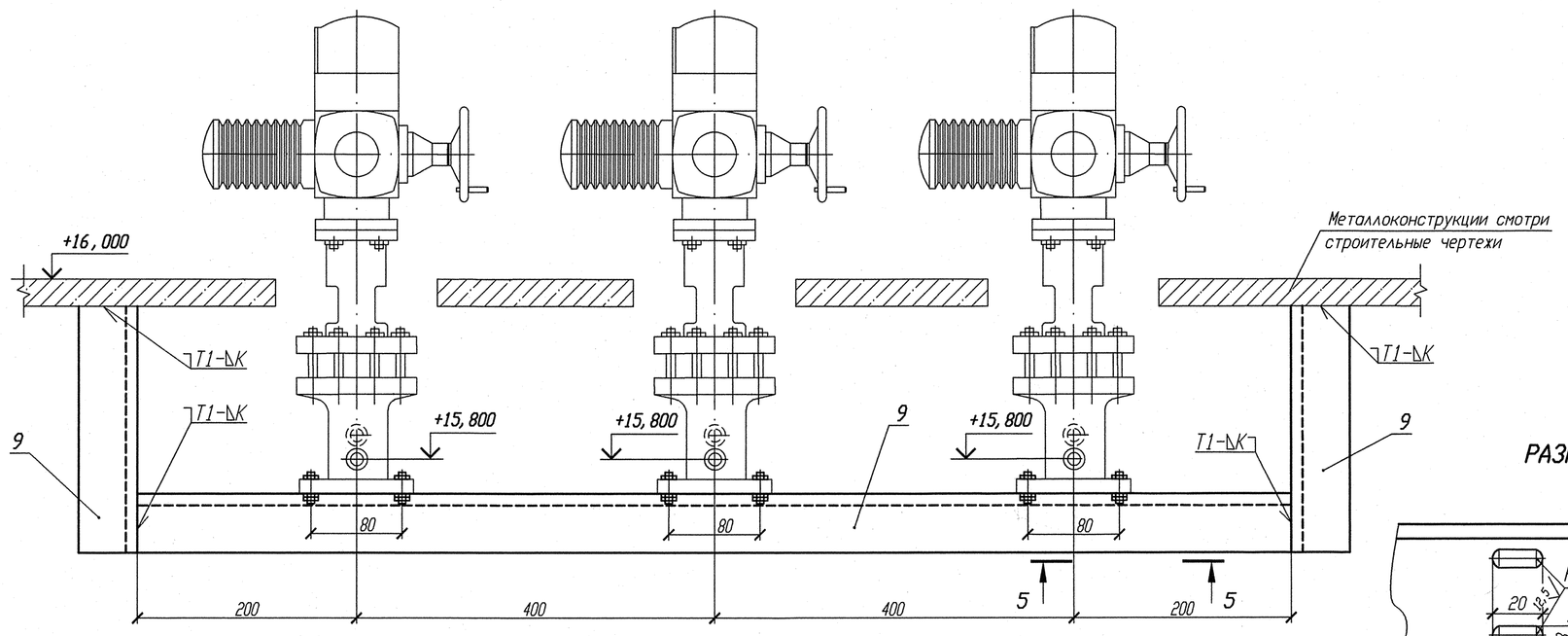

РАЗРЕЗ 5-5

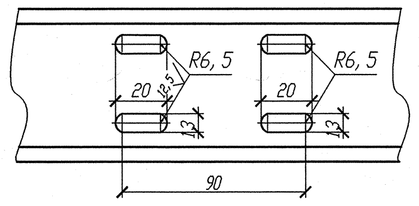

РАЗРЕЗ 4-4

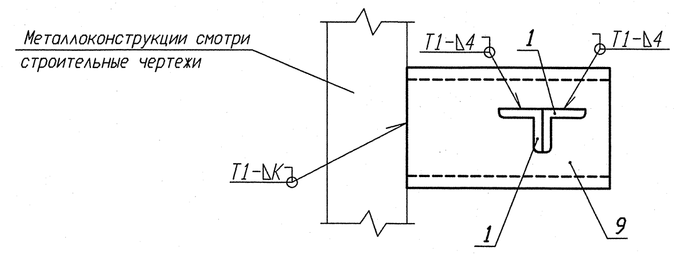

Спецификация деталей

Поз.	Обозначение	Наименование	Кол.	Материал	Масса, кг ед.	Масса, кг общ.	Примечание
1	ГОСТ 8509-93	Уголок В-35х35х4 м	45	Вст 3 пс2-св ГОСТ 535-2005	2,10	94,50	
2	ГОСТ 19903-74	Лист Б-ПН-0- 4х120х60	27	Ст 3 сп 5-св ГОСТ 14637-89	0,2261	6,1047	
3	ГОСТ 7798-70	Болт М12-6gх45. 56	132	шестигранник h12-Н11-19 ГОСТ-8560-78 35-В-ТВ1 ГОСТ1050-88	0,06	7,92	
4	ГОСТ 5915-70	Гайка М12-6Н. 5	264	шестигранник h12-Н11-19 ГОСТ-8560-78 35-В-ТВ1 ГОСТ1050-88	0,015	3,96	
5	ГОСТ 11371-78	Шайба А. 12х3. 02. Ст3сп	132	Лист Б-ПН-0-3 ГОСТ 19903-74 ОК360В-4-IV-Ст3сп-св ГОСТ 16523-97	0,0075	0,99	
6	ГОСТ 19903-74	Лист Б-ПН-0-4х110х70	23	Ст 3 сп 5-св ГОСТ 14637-89	0,2418	5,5614	
7	ГОСТ 28778-90	Болт БСР 10х100 У3	92	Сборный	0,0906	8,3352	
8	ГОСТ 19903-74	Лист Б-ПН-0- 4х60х60	14	Ст 3 сп 5-св ГОСТ 14637-89	0,113	1,582	
9	ГОСТ 8240-97	Швеллер 10У м	12	Ст 3 пс 2-св ГОСТ 535-2005	8,59	103,08	
	ГОСТ 2246-70	Проволока		СВ-04Х19Н11М3		-	
	ГОСТ 9467-75	Электроды		УОНИИ 13/45		-	
				Итого:		232,033	

1 Сварку производить по ГОСТ 5264-80.

2 Катет шва (К) принять по наименьшей толщине свариваемых деталей.

3 Длину деталей поз. 1, 9 уточнить по месту.

Маркировка арматуры	Отм. арматуры
3TV10S28	+14,580
3TV10S08	+14,500
3TV10S33	+14,600
3TV10S59	+14,600
3TV10S43	+14,600
3TV10S53	+14,700
3TV10S02	+14,500
3TV10S40	+17,570
3TV10S45	+14,570
3TV10S03	+17,160
3TV30S03	+14,120
3TV40S03	+13,920
3TV50S03	+14,220
3TV10S50	+15,600
3TV10S64	+15,850
3TV10S13	+14,360
3TV10S18	+14,400
3TV10S48	+14,500
3TV10S62	+14,500
3TV10S60	+17,700
3TV10S23	+14,700
3TV10S35	+15,700
3TV10S55	+15,600
3TV10S40	+17,600
3TV10S56	+14,700
3TV10S57	+17,700

АРХИВНЫЙ ЭКЗЕМПЛЯР

Инв. N подл. R3.03732.1.0.13
Лист 272

Изм.	Кол.уч.	Лист	Ндок.	Подпись	Дата
Инж.Эк.		Сидоренко			12.02
Провлин.Ук.		Швабинский			12.02
Проведин.		Махотина			12.02
Нач.гр.		Жубрев			12.02
Н.контр.		Краснояров			13.02

R3.TV10.3095.013.03.00.175

Ростовская АЭС Блок 3

Реакторное отделение
Герметичная часть
Трубопроводы отбора проб
Рр больше 2.2 МПа

Стадия	Лист	Листов
Р		1

Узлы крепления электроприводов для арматуры НГ 26524-010МАЭ-100

ОАО "НИАЭП" 2013

Инв. N подл. R3.03732.1.0.13 | Подп. и дата | Взам. инв. N

Формат А1